第２２回　北摂中学生(U-15)サッカー選手権大会　トーナメント表

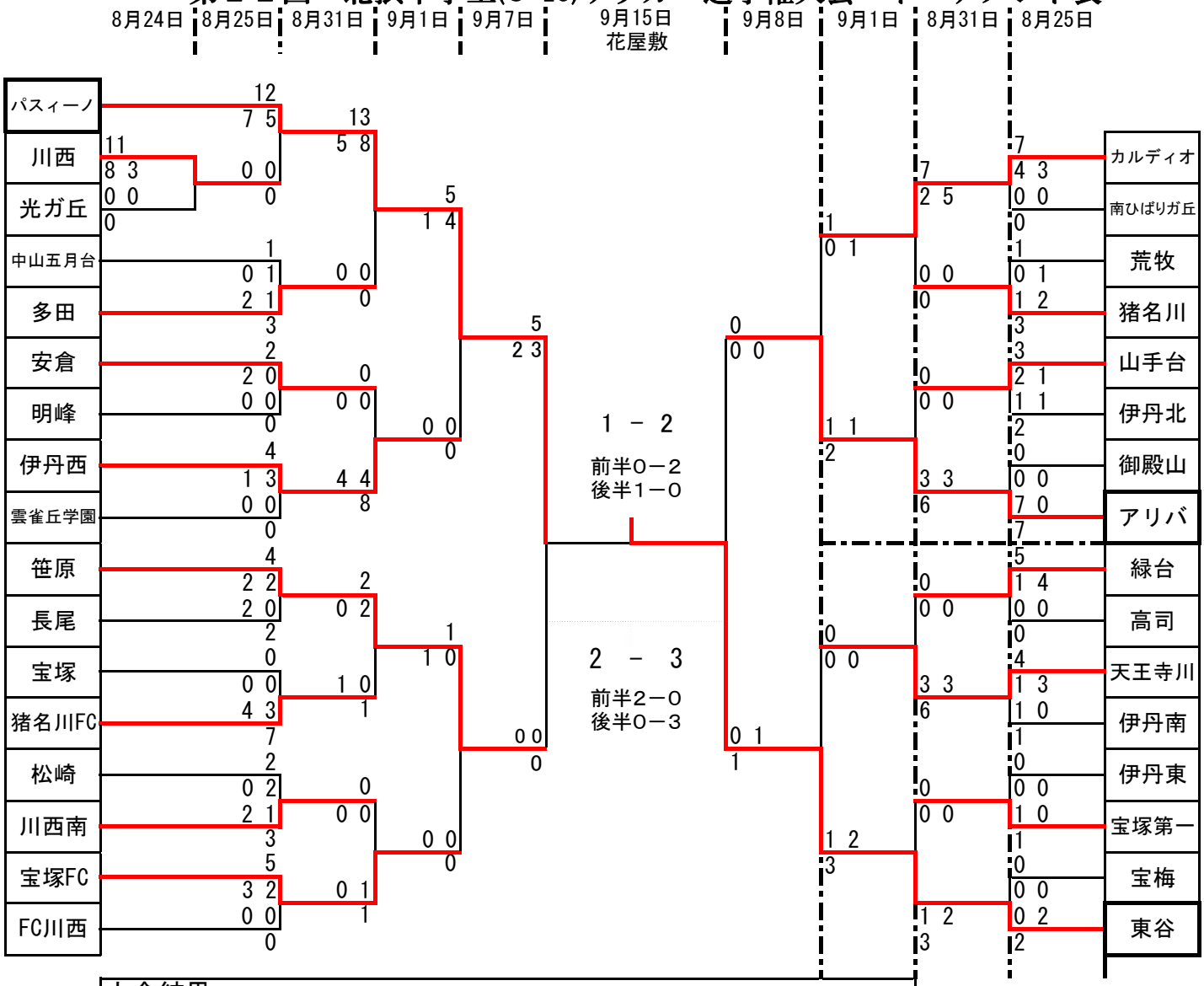

大会結果
　優勝　：　川西市立東谷中学校
準優勝　：　FC　PASENO　ITAMI
　第3位　：　アリバサッカークラブ

以上の3チームが9月28日より開催の県大会に出場